QS

QS021

Q-Dispenser Concept

Turnero digital para emisión de turnos estándar de 21".

Características principales

- Para interior
- Monitor LCD de 21" vertical
- Pantalla táctil Pantalla táctil SAW o capacitiva
- Procesador Intel® Quad Core tipo industrial fanless
- Conectividad Ethernet 100 BT
- Estructura de acero pintado con pintura epoxi
- Impresora térmica industrial de 60 mm con cortador automático
- Salida HDMI para pantalla informativa
- Aplicación de usuario para impresión de turnos
- Software de gestión Q-Administrator integrado en el equipo

Opcionales

- Impresora de 80 mm
- WiFi
- Licencia de Sistema Operativo Windows 10

Modelos

QS021	Turnero digital para emisión de turnos de 21".

DCM solution

Oficinas Centrales
Libertad 6641 (1657)
Loma Hermosa - Bs As - Argentina
C.U.I.T 30-70840461-2

Contactos
(+54 11) 6080 1887
info@dcm.com.ar

FABRICADO EN ARGENTINA

www.dcm.com.ar

QS

QS021

Especificaciones

Aplicación	Servicio al cliente
Ambiente	Interior
Tamaño monitor	21"
Resolución	1024 x 768
Procesador	Intel® Celeron® BayTrail J1900 Quad Core (2 M cache, 2.42
RAM	2 o 4 Gb DDR3
Almacenamiento	32, 64 o 128 Gb SSD o
Ethernet	2 x RJ45 Gigabit
Audio	-
Dimensiones	450 x 1472 x 450 mm
Material gabinete	Acero SAE1010
Espesor de chapa	2 mm
Terminación	Pintura epoxi termo
Alimentación	220Vac
Peso	10 Kg
Grado protección	IP31

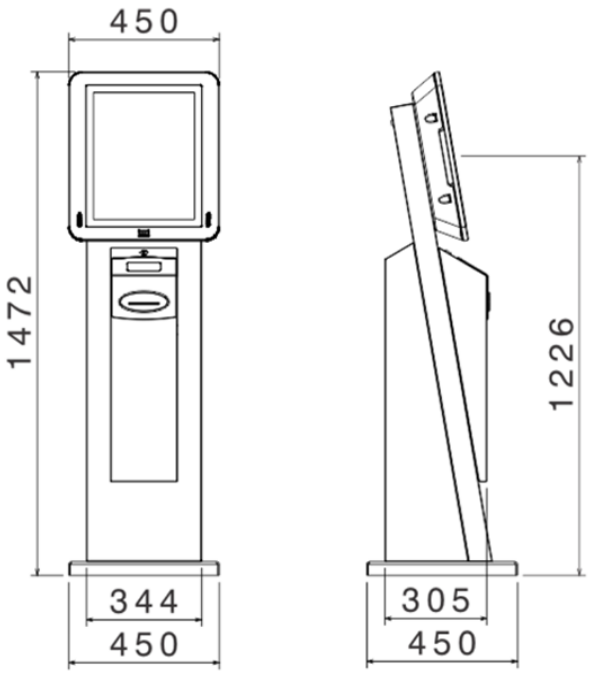

La información del documento, ilustraciones y especificaciones, son confiables a la fecha de su publicación pero está sujeta a cambios sin notificación previa.

DCM solution

Oficinas Centrales
Libertad 6641 (1657)
Loma Hermosa - Bs As - Argentina
C.U.I.T 30-70840461-2

Contactos
(+54 11) 6080 1887
info@dcm.com.ar

FABRICADO EN ARGENTINA

www.dcm.com.ar