PM

PM100

Brete de tubo redondo

Brete para encausar el flujo de personas.

Características principales

- Uso intensivo
- Para interior
- Estructura de acero inoxidable
- Diseño elegante y ergonómico
- Alta resistencia a golpes y vibraciones
- Simple instalación

Opcionales

- Estructura pintada
- Ver catálogo de accesorios

Modelos

PM100	Brete de tubos redondos de 1 m de longitud
PM150	Brete de tubos redondos de 1,5 m de longitud
PM100E	Brete de tubos redondos de longitud a pedido
PMD100	Brete de tubos redondos de 2 m de longitud
PMD150	Brete de tubos redondos de 3 m de longitud

DCM solution

Oficinas Centrales
Libertad 6641 (1657)
Loma Hermosa - Bs As - Argentina
C.U.I.T 30-70840461-2

Contactos
(+54 11) 6080 1887
info@dcm.com.ar

FABRICADO EN ARGENTINA

www.dcm.com.ar

PM

PM100

Especificaciones

Altura obstáculo	1000 mm	Terminación	Pulido
Dimensiones	1000 x 51 x 1000 mm	Tipo de barrera	Tubular
Material gabinete	Acero Inoxidable	Diámetro del tubo	Redondo 44 / 51 mm
Espesor de chapa	1,5 mm	Peso	6 Kg

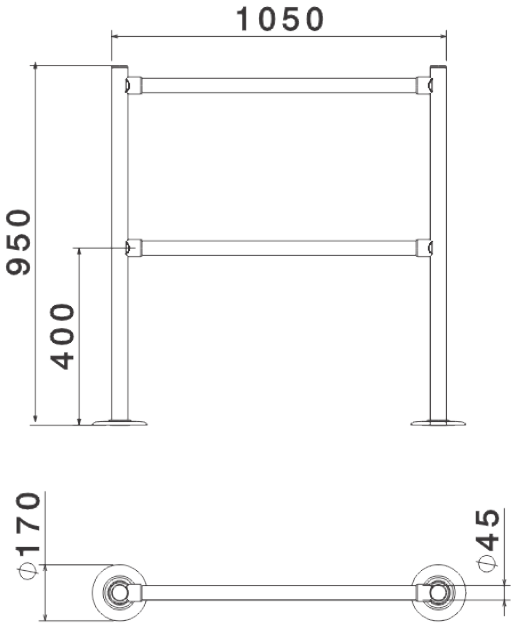

La información del documento, ilustraciones y especificaciones, son confiables a la fecha de su publicación pero está sujeta a cambios sin notificación previa.

DCM solution

Oficinas Centrales
Libertad 6641 (1657)
Loma Hermosa - Bs As - Argentina
C.U.I.T 30-70840461-2

Contactos
(+54 11) 6080 1887
info@dcm.com.ar

FABRICADO EN ARGENTINA

www.dcm.com.ar