OG

OG100

Pasillo óptico Slim

Pasillo peatonal sin obstáculos con control infrarrojo de paso.

Características principales

- Gabinetes de acero inoxidable
- Diseño elegante y ergonómico
- Alarma acústica
- A prueba de polvo y derrames
- Sistema antivandalismo
- Uso intensivo y para interior
- Alimentación en baja tensión
- Indicadores de paso y habilitación
- Sensores infrarrojos para control de paso
- Compatible con la mayoría de los sistemas de control de acceso

Opcionales

- Lector de tarjetas
- Lector de código de barras
- Lector biométrico
- Sensores infrarrojos inferiores para control de carros
- Fuente de alimentación 12Vdc-5A

Modelos

OG100	Pasillo óptico Slim

DCM solution

Oficinas Centrales
Libertad 6641 (1657)
Loma Hermosa - Bs As - Argentina
C.U.I.T 30-70840461-2

Contactos
(+54 11) 6080 1887
info@dcm.com.ar

FABRICADO EN ARGENTINA

www.dcm.com.ar

OG

OG100

Especificaciones

Aplicación	Oficina	Espesor de chapa	1,5 mm
Tipo de Activación	Óptica	Terminación	Pulido
PMR	SI	Alimentación	220Vac
Tipo de movimiento	Paso Libre	Alim. lógica	12 Vdc
Ancho de paso	500 a 900 mm	Interface	Contacto seco
Altura obstáculo	0	Sensores IR	8 (12)
Superficie total	980~1080 x 1400 mm	MCBF	5.000.000 ciclos
Dimensiones	880 x 90 x 1400 mm	Peso	85 Kg
Flujo de pasajeros	20 pasos/minuto	Grado protección	IP31
Apertura emerg.	Siempre libre	Temp. operación	0°C ~ 50°C
Material gabinete	acero inoxidable	Humedad relativa	95% sin condensación

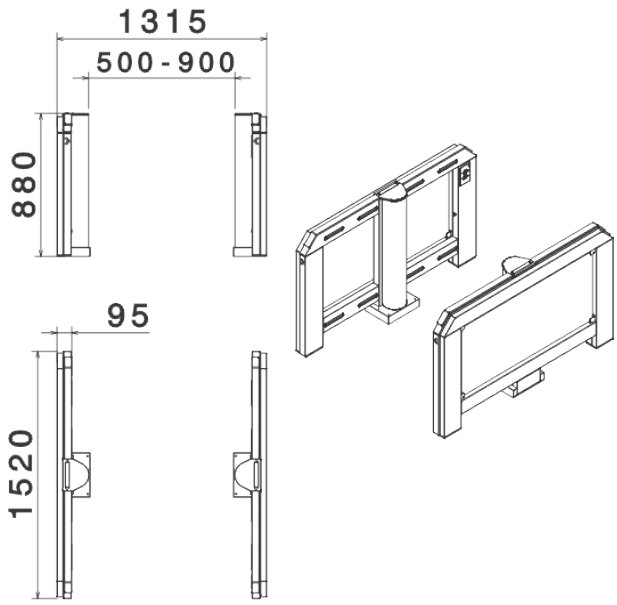

La información del documento, ilustraciones y especificaciones, son confiables a la fecha de su publicación pero está sujeta a cambios sin notificación previa.

DCM solution

Oficinas Centrales
Libertad 6641 (1657)
Loma Hermosa - Bs As - Argentina
C.U.I.T 30-70840461-2

Contactos
(+54 11) 6080 1887
info@dcm.com.ar

FABRICADO EN ARGENTINA

www.dcm.com.ar