PCA350

Placa controladora de pasillos motorizados

Placa electrónica para controlar pasillos motorizdos

Características principales

- 1 puerto Ethernet 10BaseT
- 2 puertos serie (RS232)
- 2 Salidas a Relé
- 3 Salidas a Mosfet
- 2 Salidas a Transistor de baja potencia
- 8 Entradas Smittriger (HC)
- 2 Entradas Opto Acopladas
- 2 Puertos para 2 Displays de Texto
- RTC con Batería de 3.6V
- Alimentación de 9-24V 1.5A
- 1 MByte para almacenamiento (expandible a 2Mbyte)
- Capacidad para trabajo off-line
- Actualización de firmware en forma remota vía TCP/IP

Opcionales

- No posee

Modelos

PCA350	Placa controlador con comunicación TCP/IP

DCM solution

Oficinas Centrales
Libertad 6641 (1657)
Loma Hermosa - Bs As - Argentina
C.U.I.T 30-70840461-2

Contactos
(+54 11) 6080 1887
info@dcm.com.ar

FABRICADO EN ARGENTINA

www.dcm.com.ar

AC

PCA350

Especificaciones

Dimensiones	140 x 65 x 25 mm	Temp. operación	0°C ~ 50°C
Alim. lógica	12 Vdc	Temp. de almacén	-10°C ~ 55°C
Interface	Ethernet	Humedad relativa	95% sin condensación

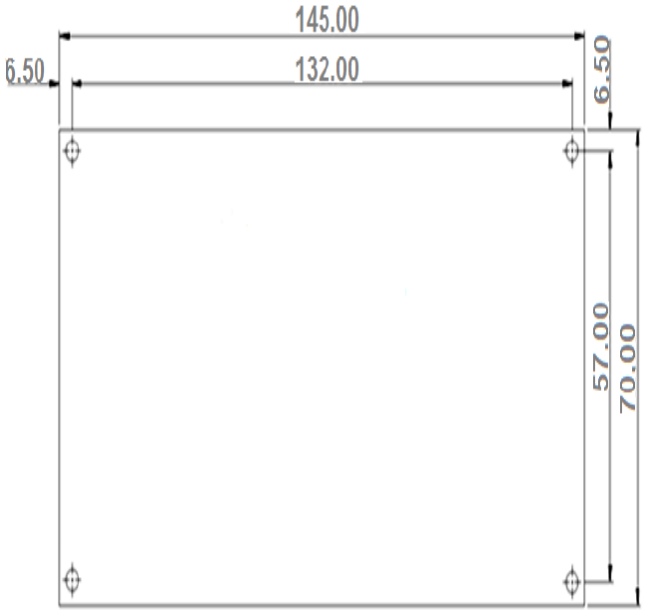

La información del documento, ilustraciones y especificaciones, son confiables a la fecha de su publicación pero está sujeta a cambios sin notificación previa.

DCM solution

Oficinas Centrales
Libertad 6641 (1657)
Loma Hermosa - Bs As - Argentina
C.U.I.T 30-70840461-2

Contactos
(+54 11) 6080 1887
info@dcm.com.ar

FABRICADO EN ARGENTINA

www.dcm.com.ar