AG

AG450

Pasillo motorizado

Pasillo peatonal motorizado con puertas batientes.

Características principales

- Diseñado para el uso en edificios de oficinas
- Puertas batientes
- Gabinetes de acero inoxidable
- Mecanismo motorizado
- Indicadores de paso y habilitación
- Uso intensivo
- Sensores infrarrojos para control de paso
- Compatible con la mayoría de los sistemas de control de acceso

Opcionales

- Lector de tarjetas
- Lector de codigo de barras
- Lector biométrico
- Buzón motorizado para captura de tarjetas
- Sensores infrarrojos inferiores para detección de carros
- Fuentes de alimentación

Modelos

AG450	Pasillo motorizado
AG450C	Gabinete central doble motorizado

DCM solution

Oficinas Centrales
Libertad 6641 (1657)
Loma Hermosa - Bs As - Argentina
C.U.I.T 30-70840461-2

Contactos
(+54 11) 6080 1887
info@dcm.com.ar

FABRICADO EN ARGENTINA

www.dcm.com.ar

AG

AG450

Especificaciones

Aplicación	Oficina	Espesor de chapa	1,5 mm
Tipo de Activación	Motorizada	Terminación	Pulido
PMR	-	Alimentación	220Vac
Tipo de movimiento	Batiente	Alim. lógica	12 Vdc - 10A
Ancho de paso	900 mm	Interface	Contacto seco
Altura obstáculo	780 mm	Sensores IR	8 (12)
Superficie total	1360x1400 mm	MCBF	1.000.000 ciclos
Dimensiones	1005x230x1400mm	Peso	52 Kg/gab
Flujo de pasajeros	20 pasos/minuto	Grado protección	IP31
Apertura emerg.	Manual	Temp. operación	-5°C ~ 55°C
Material gabinete	Acero inoxidable	Humedad relativa	95% sin condensación

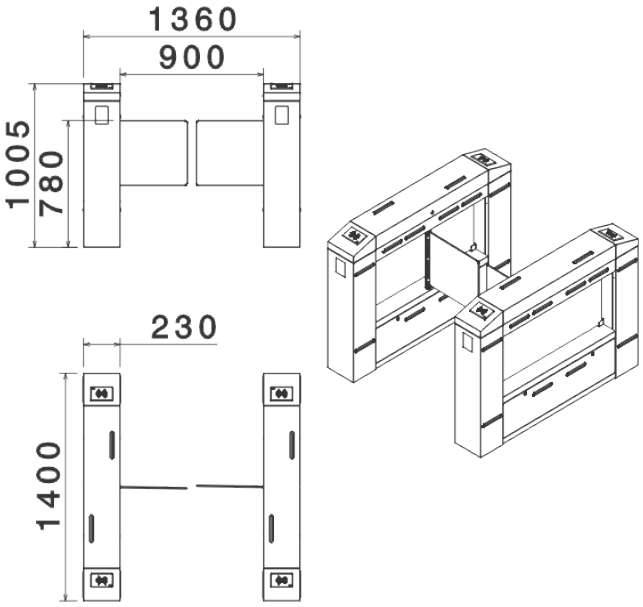

La información del documento, ilustraciones y especificaciones, son confiables a la fecha de su publicación pero está sujeta a cambios sin notificación previa.

DCM solution

Oficinas Centrales
Libertad 6641 (1657)
Loma Hermosa - Bs As - Argentina
C.U.I.T 30-70840461-2

Contactos
(+54 11) 6080 1887
info@dcm.com.ar

FABRICADO EN ARGENTINA

www.dcm.com.ar